Rev.	Revisions/E.C. number / change	Dat
A	ADD SPEC	20/01
B	ADD AND AMEND SPEC	04/03

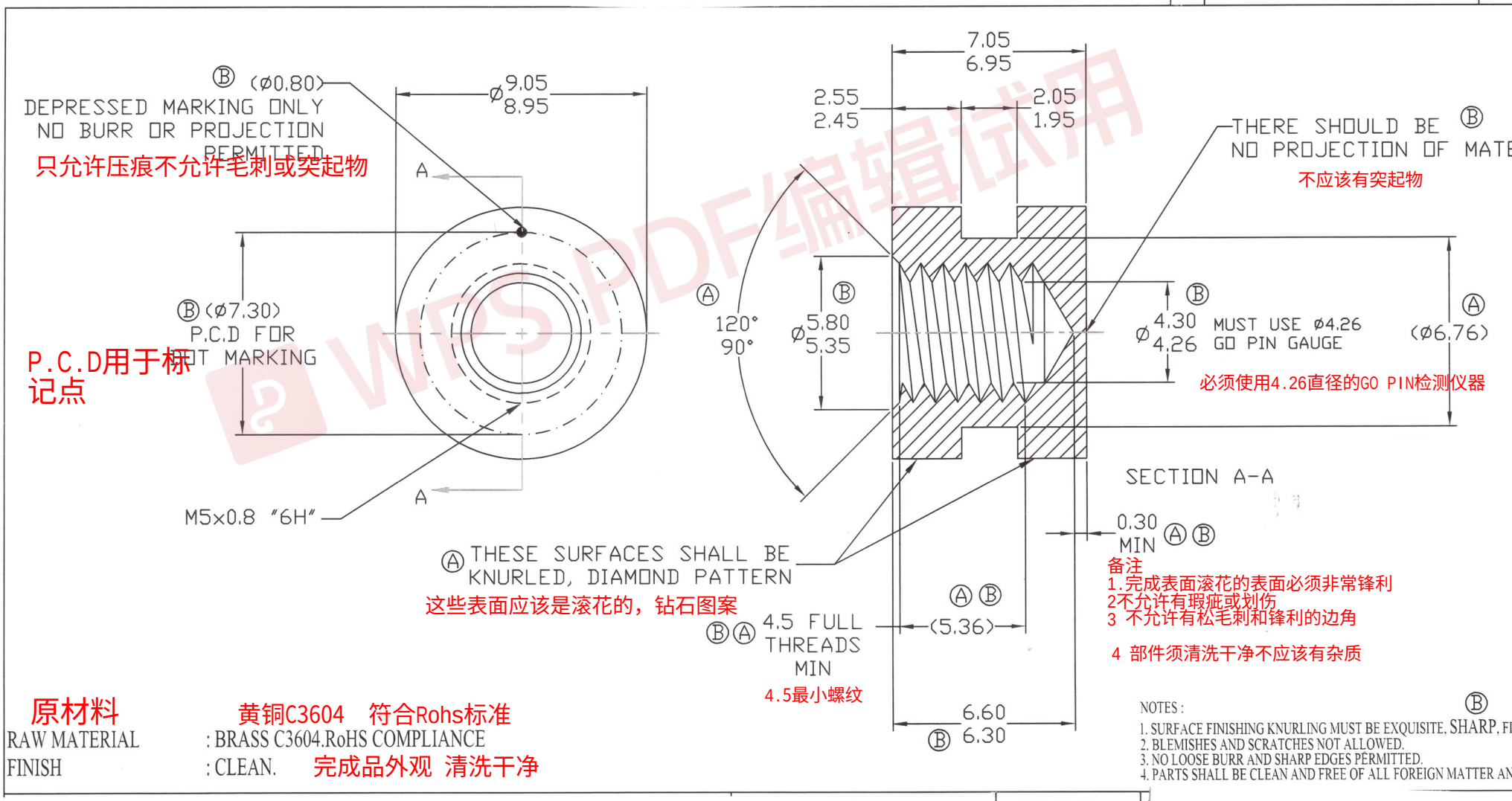

WPS PDF编辑试用